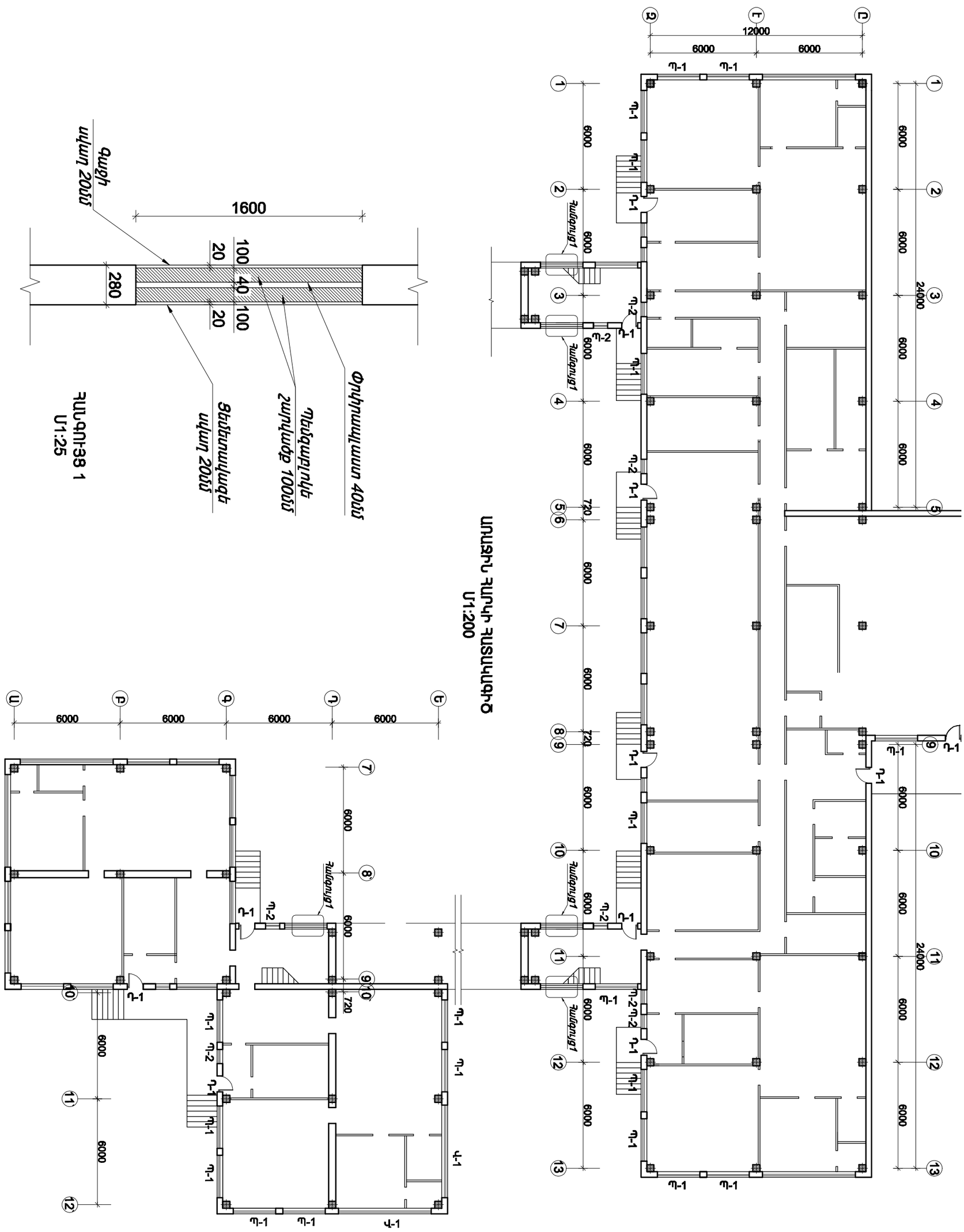

ԵՐԵՎԱՆ ՔԱՂԱՔԻ ԱՎԱՆ ՎԱՐՉԱԿԱՆ ՇՐՋԱՆԻ Հ.56 ՄԱՆԿԱՊԱՐՏԵԶԻ ՀԻՄՆԱՆՈՐՈԳՈՒՄ				Պատվեր ԵՔ-ՊԲԱՇՁԲ-13/	
			ՃԱՐՏԱՐԱՊԵՏԱԿԱՆ ՄԱՍ	ՓՈՒԼ	ԹԵՐԹ	ԹԵՐ
ՏՆՕՐԵՆ	Գ.ՀԱԿՈԲՅԱՆ			ԱՆ	1	3
ՆԳՃ	Է.ԳՅՈԶԱԼՅԱՆ		ԱՌԱՋԻՆ ՀԱՐԿԻ ՀԱՏԱԿԱԳԻԾ Մ1:200 ՀԱՆԳՈՒՅՑ 1 Մ1:25	"ՀԱՋԱՐԱՇԵՆ" ՍՊ		
ՃԱՐՏԱՐԱՊԵՏ	Է.ԳՅՈԶԱԼՅԱՆ					

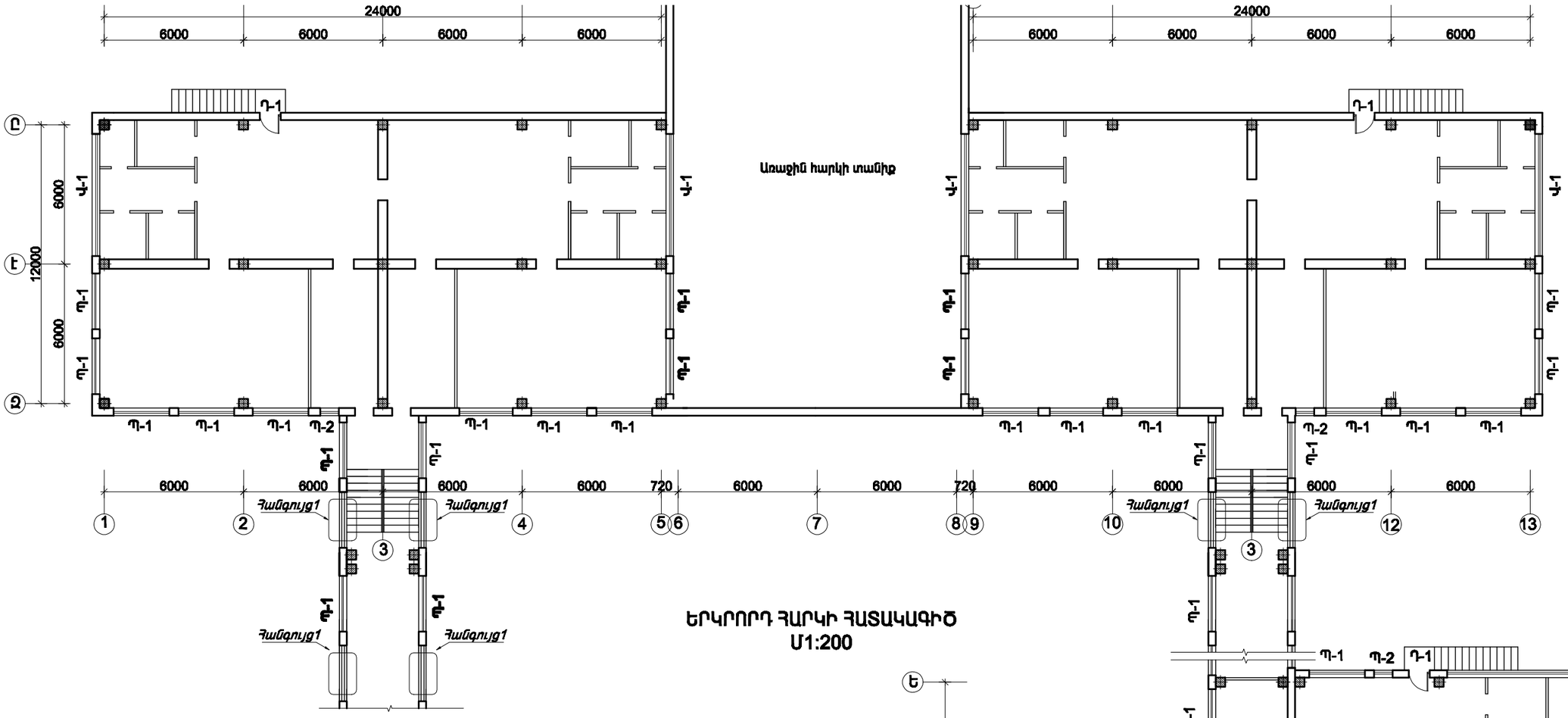

ԵՐԿՐՈՐԴ ՀԱՐԿԻ ՀԱՏԱԿԱԳԻԾ
Մ1:200

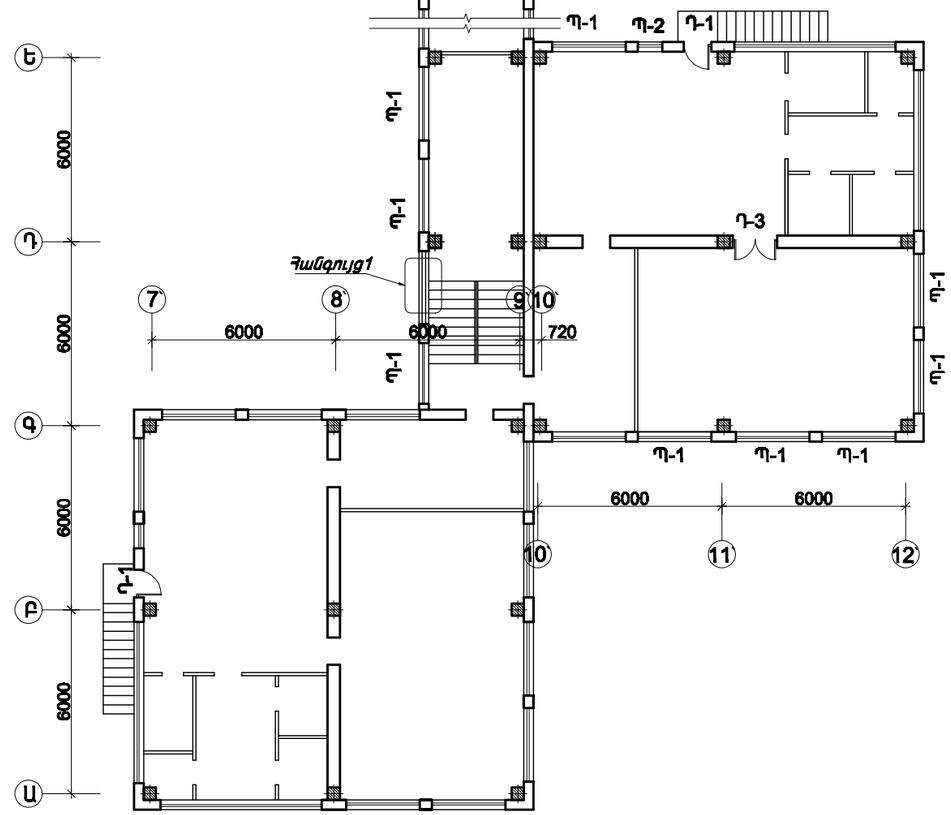

ՔԱՆԴՄԱՆ ԱՇԽԱՏԱՆՔՆԵՐ
Փայտե պատուհանների ապամոնտաժում-294.1քմ
Դռների ապամոնտաժում-37.1քմ
Դռների և պատուհանների շեպերի գաջի քանդում-60.0 քմ

ՆՈՐՈԳՄԱՆ ԱՇԽԱՏԱՆՔՆԵՐ
Մետաղապլաստե պատուհանների տեղադրում -248.0քմ
բացվող -167.4քմ; չբացվող -80.6 քմ
Պատուհանագոգերի տեղադրում (25սմ) -145.6գմ
Մետաղապլաստե դռների տեղադրում-37.1քմ
Շեպերի գաջի սվաղի իրականացում - 60.0քմ
Շեպերի և նորոգված մասերի ներկում -135.0քմ
Յուղաներկում -63.9 քմ
Պատուհանի բացվածքի փակում
Պեմզաբլոկ 400x200x100 - 92.2 քմ
Փրփրապլաստե շերտ 40մմ -46.1քմ
Ցեմ.ավազային սվաղ (արտաքին կողմ) 46.1քմ
Պատերի գաջի սվաղի իրականացում (2սմ) - 50.7քմ
Պատերի ներկում լատեկսաներկով - 50.7քմ

ԵՐԵՎԱՆ ՔԱՂԱՔԻ ԿԵՆՏՐՈՆ ՎԱՐՉԱԿԱՆ ՇՐՋԱՆԻ 3.56 ՄԱՆԿԱՎԱՐՉԱՐՏԵԶԻ ՀԻՄՆԱՆՈՐՈԳՈՒՄ	Դասակարգ ԵՔ-ՊԸՍՇՇՇ-13		
	ՑՈՒՑԱԿԱՆ ՄԱՍ	ՓՈՒԼ	ԹԵՐԹ	ԹԵՐ
		ԱՍ	2	3
				"ՀԱՅՏԱՐԱՐԱԿԵՆՏՐՈՆ" ՍՊԸ
	ՀԱՏԱԿԱԳԻԾ Մ1:200			
	ԵՐԿՐՈՐԴ ՀԱՐԿԻ ՀԱՏԱԿԱԳԻԾ Մ1:200			
	ՊԱՏՈՒՀԱՆՆԵՐԻ ԵՎ ՆՈՐՈԳՄԱՆ ԱՇԽԱՏԱՆՔՆԵՐ			
	ՊՈՂՈՏՈՒՄԸ			
	ՏԵՂԱԿԱՆՈՒՄԸ			

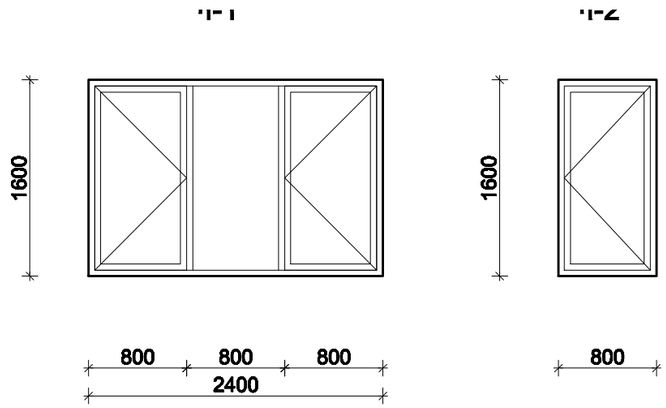

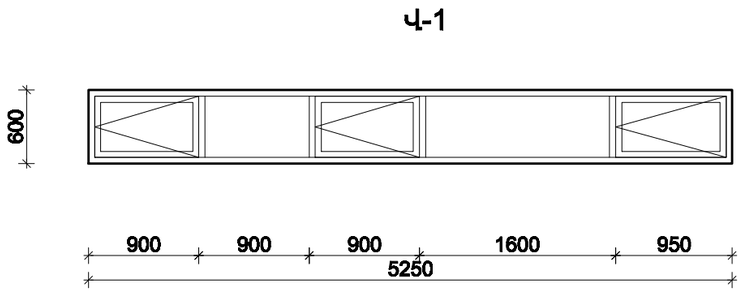

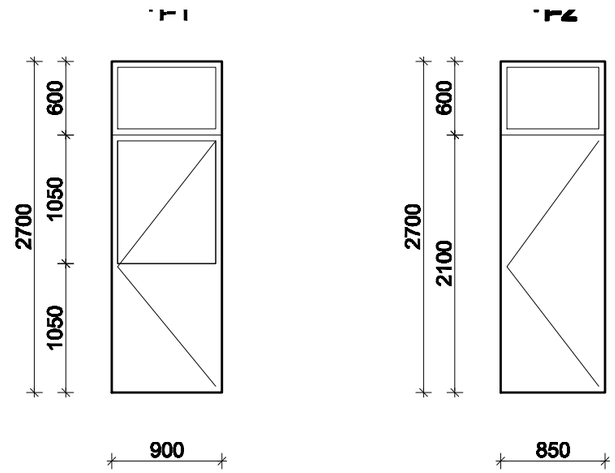

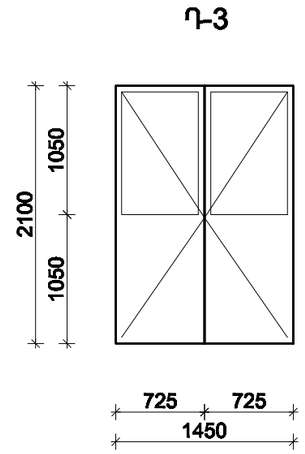

ՄԵՏԱՂԱՊԼԱՍՏԵ ՊԱՏՈՒՀԱՆՆԵՐԻ ԵՎ ՎԵՐՆԱՓԵՂԿԵՐԻ ՄԱՍՆԱԳԻՐ

ՊԱՏՈՒՀԱՆՆԵՐ		
ՄԱԿՆԻՇԸ	ՉԱՓՍԵՐԸ	ՔԱՆ.
Պ-1 (պատուհան)	2.40 x 1.60	56
Պ-2 (պատուհան)	0.80 x 1.60	11
Վ-1 (վերնափեղկ)	5.25 x 0.60	6

ՄԵՏԱՂԱՊԼԱՍՏԵ ԴՌՆԵՐԻ ՄԱՍՆԱԳԻՐ

ԴՌՆԵՐ		
ՄԱԿՆԻՇԸ	ՉԱՓՍԵՐԸ	ՔԱՆ.
Դ-1 (դուռ)	0.90 x 2.70 (վերնափեղկով, ապակե փաթեթով)	4
Դ-2 (դուռ)	0.85 x 2.70 (վերնափեղկով, խուլ)	10
Դ-3 (դուռ)	0.85 x 2.70 (երկփեղկ, ապակե փաթեթով)	1

ԵՐԵՎԱՆ ՔԱՂԱՔԻ ԱՎԱՆ ՎԱՐՉԱԿԱՆ ՇՐՋԱՆԻ Հ.56 ՄԱՆԿԱՊԱՐՏԵԶԻ ՀԻՄՆԱՆՈՐՈԳՈՒՄ				Պատվեր ԵՔ-ՊԸԱՇՁԲ-13/70-2		
			ճարտարապետական մաս	ՓՈՒԼ	ԹԵՐԹ	ԹԵՐԹԵՐ
				ԱՆ	3	3
			ՄԵՏԱՂԱՊԼԱՍՏԵ ՊԱՏՈՒՀԱՆՆԵՐԻ ԵՎ ԴՌՆԵՐԻ ՄԱՍՆԱԳԻՐ	"ՀԱՋԱՐԱՇԵՆ" ՍՊԸ		
ճարտարապետ	Է.ԳՅՈՉԱԼՅԱՆ					

հ/հ	Աշխատանքների անվանումը	Աշխատանքային օրեր		
		10	10	10
1	Փայտե պատուհանների, դռների ապամոնտաժում	//////		
2	Պատուհանի բացվածքի փակում պեմզաբլոկով	//////	//////	
3	Մետաղապլաստե դռների, պատուհանների տեղադրում		//////	//////
4	Արտաքին պատերի ցեմ.ավազե սվաղի իրականացում, ներքին պատերի հարդարում			//////

...ՐԵՎԱՆ ՔԱՂԱՔԻ ԱՎԱՆ ՎԱՐՉԱԿԱՆ ՇՐՋԱՆԻ Հ.56 ՄԱՆԿԱՊԱՐՏԵԶԻ ՀԻՄՆԱՆՈՐՈԳՈՒՄ

Պատվեր ԵՔ-ՊԸԱՇՁԲ-13/70-2

...ՆՕՐԵՆ	Գ.ՀԱԿՈԲՅԱՆ	
...ԳԾ	Է.ԳՅՈԶԱԼՅԱՆ	
...ԱՐՏԱՐԱՊԵՏ	Է.ԳՅՈԶԱԼՅԱՆ	

ՇԻՆԱՐԱՐՈՒԹՅԱՆ ԿԱԶՄԱԿԵՐՊՈՒՄ

ՓՈՒԼ	ԹԵՐԹ	ԹԵՐԹԵՐ
ԱՆ	1	1

ԺԱՄԱՆԱԿԱՑՈՒՅՑ

"ՀԱՅՋԱՐԱՇԵՆ" ՍՊԸ